Si estás comparando opciones de cerrajero 24h en Barcelona para instalar una cerradura antibumping o simplemente para cambiar una cerradura, este texto te dará guías prácticas. Encontrar un cerrajero barato Barcelona no es solo buscar tarifa baja, es evaluar cómo trabajan y qué materiales usan. Voy a detallar cuánto cuesta un cerrajero en Barcelona según trabajos, qué esperar de un cambio de cerradura Barcelona y cómo evitar sorpresas en la factura.

Qué incluye la factura cuando pides cambiar una cerradura en Barcelona

Cuando te preguntan cuánto cuesta un cerrajero en Barcelona, la respuesta práctica es que el precio suma piezas, trabajo, desplazamiento y urgencia. Para poner cifras orientativas, un bombín antibumping o un cilindro de seguridad reconocido suele valer entre 80 y 200 euros, según certificados y copias protegidas. La tarifa de mano de obra cambia mucho según la franja horaria y la urgencia, y es común encontrar incrementos del 30% al 100% en nocturnos o festivos.

Diferencias entre abrir puerta y cambiar cerradura: cuándo conviene cada cosa

En muchos casos un cerrajero barato Barcelona puede abrirte la puerta con rapidez, pero su recomendación de cambiar cerradura debe evaluarse por seguridad. La recomendación práctica que doy a vecinos y clientes es que si pierdes las llaves y no conoces quién pudiera tener copia, cambies el cilindro; la mano de obra y pieza suelen amortizarse frente al riesgo. Un cerrajero profesional siempre explicará la diferencia entre reparar, cambiar bombín o sustituir todo el conjunto, y debe justificar la elección con fotos o demostraciones.

Qué comprobar antes de aceptar un técnico cerrajero Barcelona

Una llamada rápida puede decir mucho sobre la profesionalidad del técnico y en la mayoría de casos la transparencia en precio es la primera señal útil. También suele ser buena señal que trabajen con marcas reconocidas en cerraduras, porque eso facilita garantías y copias protegidas. Revisa reseñas locales y pregunta a vecinos; no todo se mide en estrellas, pero comentarios que mencionan limpieza, rapidez y explicaciones claras son valiosos.

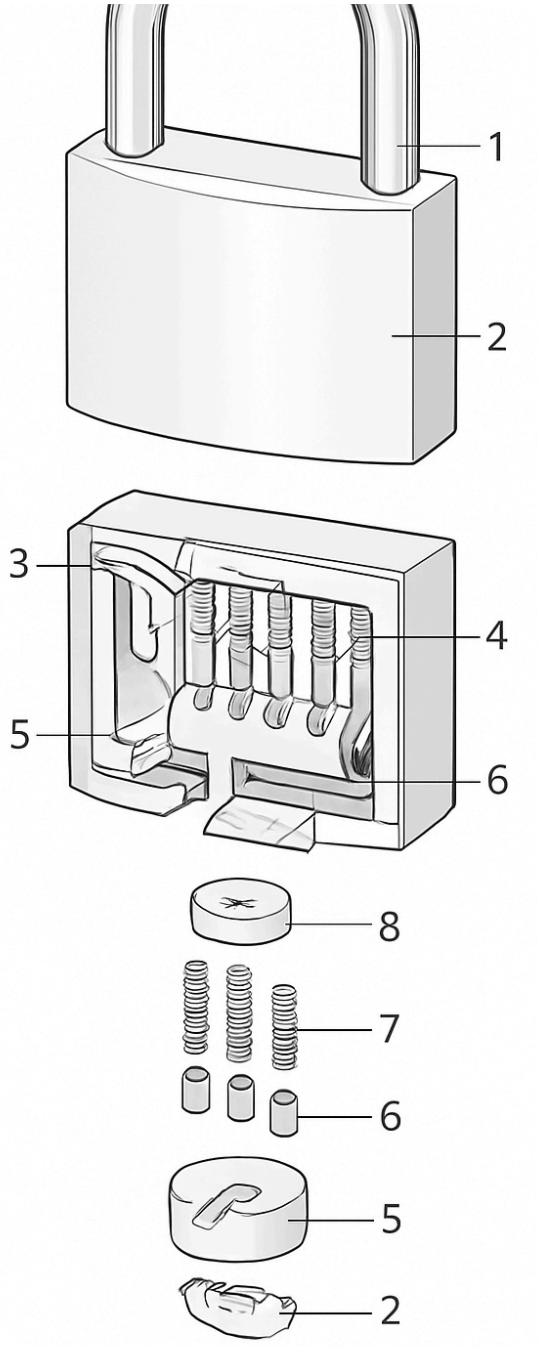

1 Shackle	6 Driver pns
2 Losil body	7 Sor iers

Cerradura antibumping y otros sistemas: qué pedir según el riesgo

El antibumping es una medida concreta contra una técnica de apertura que sigue siendo común, y por eso muchos cerrajeros recomiendan cilindros con certificado. Si tu puerta ya es blindada y solo necesitas cambiar bombín, un cilindro de alta seguridad con perfil europeo y protección frente a extracción y bumping suele ser suficiente. Para portales comunitarios con persianas y accesos comunes, la instalación de multipunto puede ser más eficiente a largo plazo aunque el desembolso inicial sea mayor.



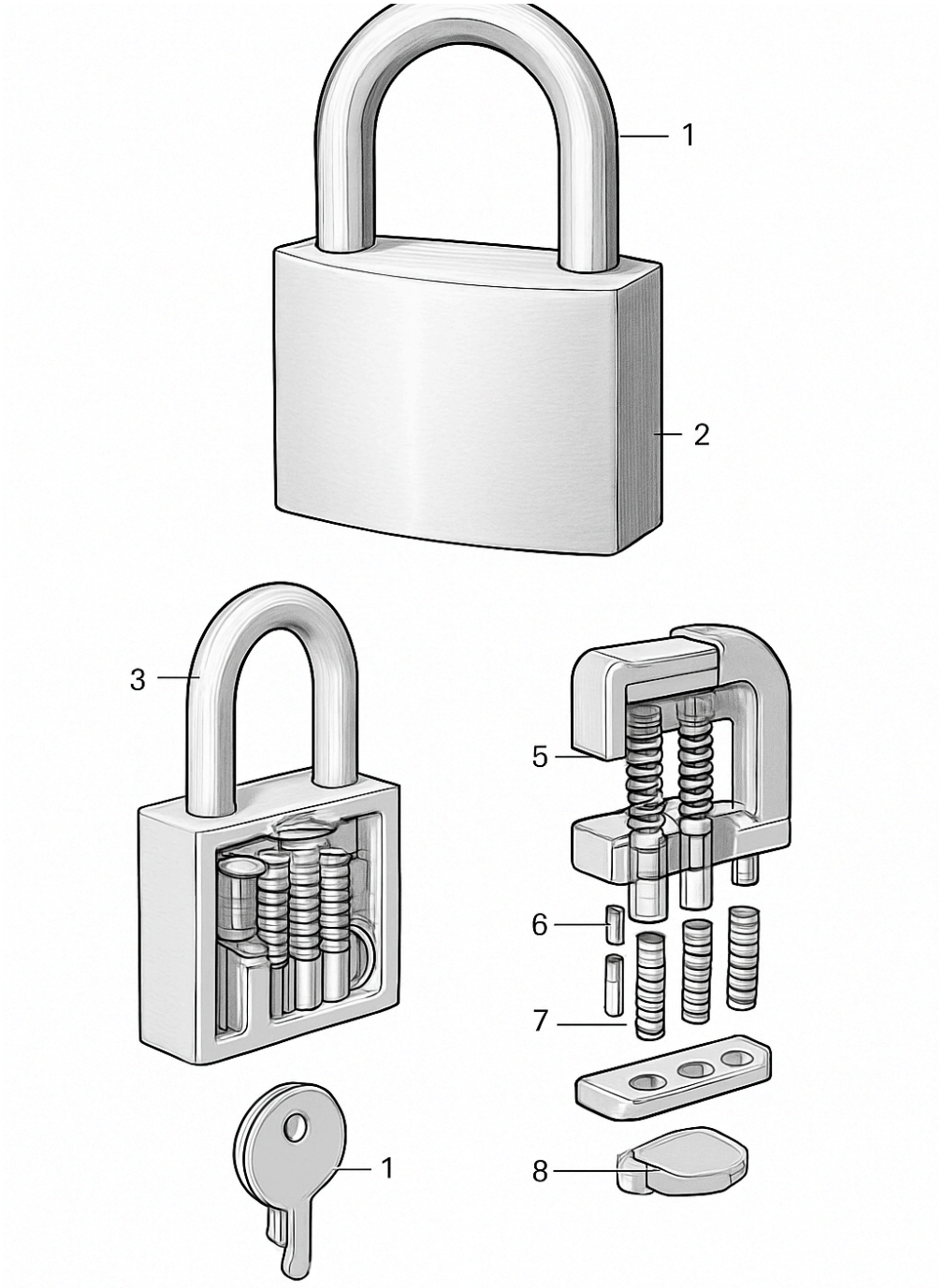

1 Shackle	3 Cylinder poss	7 Springs
2 Lack body	4 Plus	8 Carn

Cerrajero 24h Barcelona, costes y recomendaciones para servicios fuera de hora

El servicio de cerrajero urgente en Barcelona es útil, pero tiene un coste adicional que muchas veces se convierte en la mayor parte de la factura final. Un consejo práctico que doy a clientes frecuentes es tener una llave de repuesto en un lugar seguro o con un vecino de confianza, porque el ahorro puede ser significativo frente a una llamada nocturna. Si finalmente llamas en horario fuera de jornada, pide presupuesto aproximado por teléfono y pide confirmación del precio final por escrito cuando lleguen; un profesional honesto no se niega a dar una estimación.

Preguntas concretas que debes hacer antes de firmar cualquier trabajo

Antes de aceptar un cambio de cerradura o una instalación, pregunta por la marca del cilindro, la garantía de la pieza y la duración de la mano de obra; esas tres respuestas revelan la transparencia del técnico. Pregunta siempre si la instalación incluye ajuste de la puerta, tirafondos y refuerzo del marco, porque una pieza buena mal instalada no resuelve el problema de seguridad. Si vives en un edificio con normativa de comunidad, pregunta si la apertura o el cambio afecta a accionamientos colectivos o a cerraduras de portal.

Casos reales: cuando lo barato sale caro

Elegir al cerrajero más barato sin comprobar referencias suele traer problemas: piezas no originales, falta de garantía y acabados improvisados son los fallos más habituales. En mi experiencia, un presupuesto escrito y firma antes del inicio del trabajo reduce reclamaciones y evita sorpresas. He reparado cerraduras donde la llave era la responsable de fallo por mala reproducción en talleres improvisados.

Consejos finales para decidir un cerrajero en Barcelona

Si un presupuesto parece excesivamente barato, pregunta por qué y qué queda fuera del precio. Pide siempre dos o cerrajeros tres presupuestos detallados y compara no solo el total, sino qué incluye cada partida; a menudo el diferencial está en desplazamiento y en la calidad de la pieza. Decidir bien hoy suele ser la mejor forma de no llamar a un cerrajero urgente mañana.